SOLAR INNOVA GREEN TECHNOLOGY, S.L.
N.I.F.: ESB-54.627.278
Paseo de los Molinos, 12, Bajo
03660 – NOVELDA (Alicante) SPAIN
Tel./Fax: +34 965075767
E-mail: info@solarinnova.net
Website: www.solarinnova.net

ΕΝΕΡΓΕΙΑΚΑ ΦΩΤΟΒΟΛΤΑΪΚΑ

ΣΤΗΡΙΞΗΣ - ΠΆΡΚΙΝΓΚ - SI-ESF-S-PARKING-8C-2X-60P

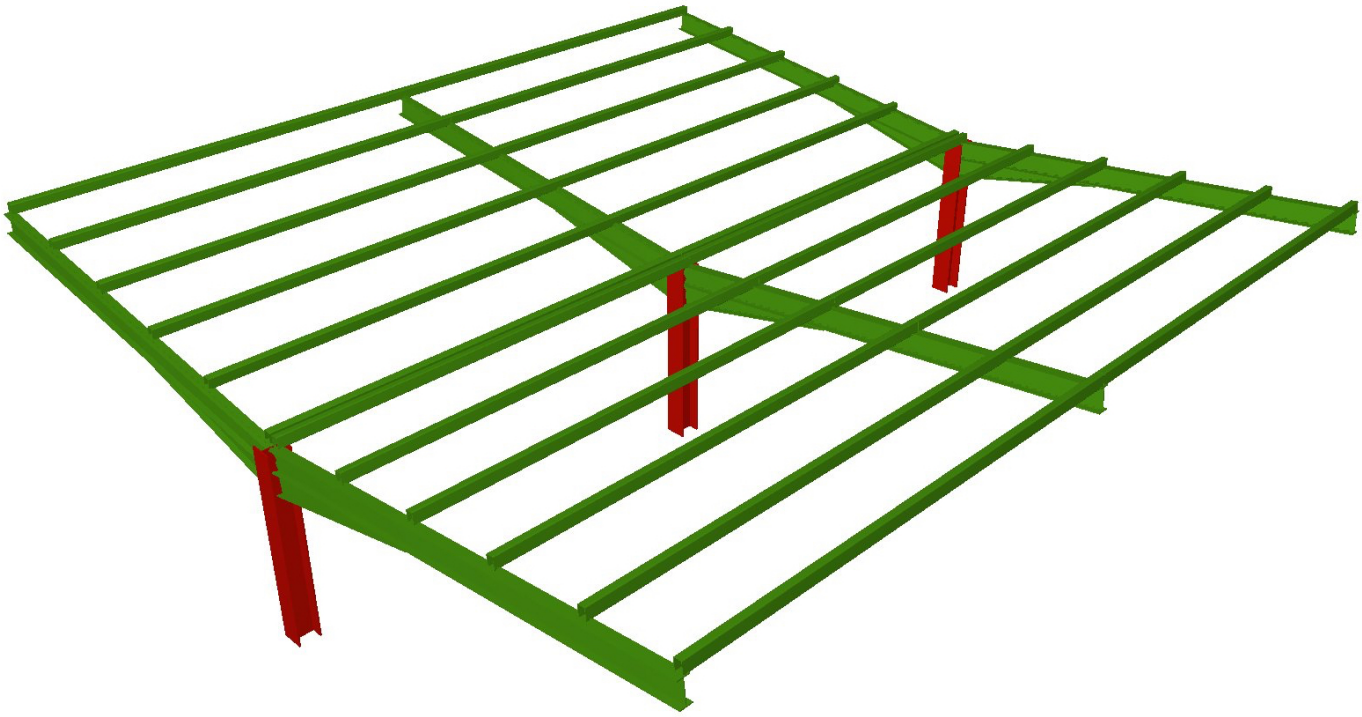

Η φωτοβολταϊκή τεχνολογία (PV) έχει μεγάλη δυνατότητα ενσωμάτωσης σε δημόσιους χώρους και είναι ιδιαίτερα κατάλληλη για αστικά έπιπλα.

Η Solar Innova έχει αναπτύξει μια λύση φωτοβολταϊκού χώρου στάθμευσης που αποτελείται από μια δομή όπου μια φωτοβολταϊκή ηλιακή εγκατάσταση εγγυάται την παραγωγή ηλεκτρικής ενέργειας επί τόπου.

Η εγκατάσταση φωτοβολταϊκών ηλιακών συλλεκτών σε αυτό το χώρο στάθμευσης αυτοκινήτων επιτρέπει πολλαπλές λειτουργίες, όπως δημιουργία σκιάς, προστασία από βροχή, χαλάζι και χιόνι, καθώς και σημαντική εξοικονόμηση ενέργειας.

Ο σχεδιασμός αυτός βασίζεται σε χώρο στάθμευσης για αρκετά οχήματα με φωτοβολταϊκή ενσωμάτωση στην οροφή, με κλίση 7º σε σχέση με την οριζόντια, με μεταβλητό προσανατολισμό σε σχέση με το αζιμούθιο, ανάλογα με τις συγκεκριμένες ανάγκες κάθε οικόπεδο.

Έχει σχεδιαστεί κεκλιμένη οροφή που είναι ικανή να εκκενώνει το νερό της βροχής χωρίς προβλήματα και είναι πολυσθενή σε οποιονδήποτε προσανατολισμό ταυτόχρονα.

Η δομή αυτού του φωτοβολταϊκού χώρου στάθμευσης έχει εξαιρετική ευελιξία στο σχεδιασμό, καθώς επιτρέπει την προσαρμογή των φωτοβολταϊκών μονάδων που πρόκειται να εγκατασταθούν (αδιαφανές, διαφανές, έγχρωμο κλπ.).

Αυτή η φωτοβολταϊκή κατασκευή στάθμευσης προσφέρει επίσης τη δυνατότητα ενσωμάτωσης διαφορετικών υπηρεσιών, όπως η φόρτιση ηλεκτρικών οχημάτων, η ενσωμάτωση φωτισμού ή η δυνατότητα προσθήκης διαφημίσεων, μεταξύ άλλων.

Οι προδιαγραφές και τα τεχνικά χαρακτηριστικά μπορούν να αλλάξουν χωρίς προειδοποίηση.

SOLAR INNOVA GREEN TECHNOLOGY, S.L.
N.I.F.: ESB-54.627.278
Paseo de los Molinos, 12, Bajo
03660 – NOVELDA (Alicante) SPAIN
Tel./Fax: +34 965075767
E-mail: info@solarinnova.net
Website: www.solarinnova.net

ΕΝΕΡΓΕΙΑΚΑ ΦΩΤΟΒΟΛΤΑΪΚΑ
ΣΤΗΡΙΞΗΣ - ΠΆΡΚΙΝΓΚ - SI-ESF-S-PARKING-8C-2X-60P

ΔΟΜΗ ΥΠΟΣΤΗΡΙΞΗΣ

ΧΑΡΑΚΤΗΡΙΣΤΙΚΑ		
Υλικά	Δομή	Ατσάλι
	Βίδες	Γαλβανισμένο ατσάλι
Τετελεσμένος	Τύπος	Λακαρισμένο σε χρώμα για επιλογή ή γαλβανισμένο
Εγγύηση	χρόνος	15 χρόνια
Κατεχόμενη περιοχή	Διαστάσεις	10 x 10 m
Κατεχόμενη περιοχή	Διαστάσεις	100 m2
Απόσταση μεταξύ των σκελετών	Διαστάσεις	5 m
Χώροι στάθμευσης	Ποσότητα	8
Υψος	Ελάχιστο	2,10 m
	Το μέγιστο	2,70 m
Κλίση	Γωνία	7º
Μέγιστο φορτίο	Ανεμος	105 km/h
Φωτοβολταϊκά στοιχεία	Προσανατολισμός	Κατακόρυφος
	Μήτρα	6 x 10 = 60 μονάδες
Ενέργεια	Σύνολο	280 Wp x 30 μονάδες = 16.800 Wp

ΚΑΝΟΝΙΣΤΙΚΟΣ	
Έλαση χάλυβα και ενισχυμένη	CTE-DB-SE-A
	ISO 1461:1999
θεμέλιο	EHE 98-CTE
Ανεμος	CTE-DB-SE-A
Χιόνι	CTE-DB-SE-A
Σεισμός	NCSE-02
Ευρωκώδικας 1	Norm UNE-ENV 1991-2-4:1998. Βάσεις έργων και δράσεις σε δομές. Part 2-4: Ενέργειες στις δομές. Αέρας δράσεις
Βασικός κανόνας κτιρίου	Μεταλλικές κατασκευές σε κτίρια (NBE/EA-95)
	Δράσεις στο κτίριο (NBE/AE-88)
Τεχνολογική ρύθμιση του κτιρίουg	Δομές. Ανεμιστήρες (NTE ECV)

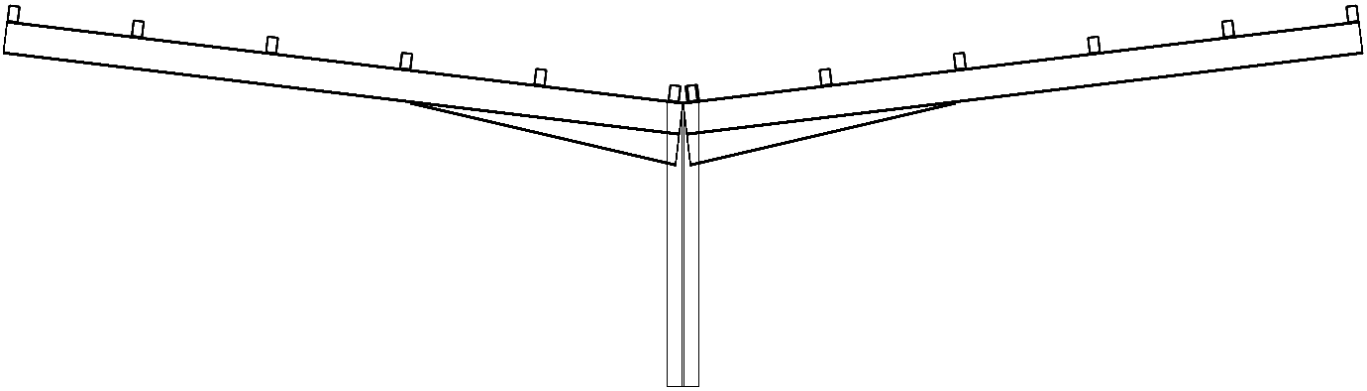

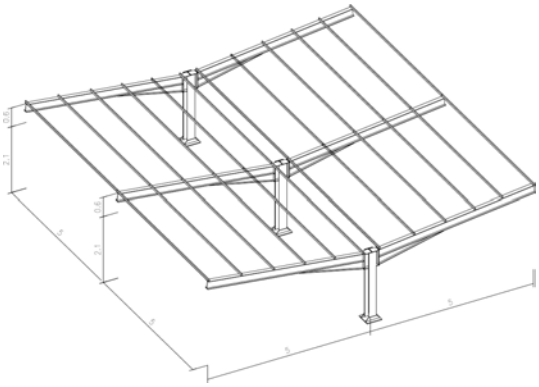

Οι προδιαγραφές και τα τεχνικά χαρακτηριστικά μπορούν να αλλάξουν χωρίς προειδοποίηση.

SOLAR INNOVA GREEN TECHNOLOGY, S.L.
N.I.F.: ESB-54.627.278
Paseo de los Molinos, 12, Bajo
03660 – NOVELDA (Alicante) SPAIN
Tel./Fax: +34 965075767
E-mail: info@solarinnova.net
Website: www.solarinnova.net

ΕΝΕΡΓΕΙΑΚΑ ΦΩΤΟΒΟΛΤΑΪΚΑ

ΣΤΗΡΙΞΗΣ - ΠΆΡΚΙΝΓΚ - SI-ESF-S-PARKING-8C-2X-60P

ΠΟΛΥΚΡΥΣΤΑΛΛΙΚΑ ΠΑΝΕΛ

ΗΛΕΚΤΡΙΚΑ ΧΑΡΑΚΤΗΡΙΣΤΙΚΑ (STC)		
Μέγιστη Ισχύς (Pmpp)	Wp	280
Ανοχή	Wp	0 ~ + 5
Τάση στην Μέγιστη Ισχύ (Vmpp)	Volts	32,20
Ρεύμα στην Μέγιστη Ισχύ (Impp)	Αμπέρ	8,70
Τάση Ανοικτού Κυκλώματος (Voc)	Volts	38,20
Ρεύμα Βραχυκυκλώματος (Isc)	Αμπέρ	9,51
Μέγιστη Τάση Συστήματος (Vsyst)	Volts	600 (UL) / 1.500 (IEC)
Δίοδοι (By-pass)	Ποσότητα	6
Μέγιστη Σειρά Ασφαλειών	Αμπέρ	15
Αποδοτικότητα Πλαισίων (ηm)	%	17,2
Συντελεστής Εργοστασιακής Μορφής	%	≥ 73

ΜΗΧΑΝΙΚΑ ΧΑΡΑΚΤΗΡΙΣΤΙΚΑ			
Μέγεθος	Ύψος	1.665 mm	65,55 ίντσες
	Πλάτος	1.000 mm	39,37 ίντσες
	Πάχος	40 mm	1,57 ίντσες
Βάρος	Καθαρό	23 kg	50,71 λίρες
Δομή	Υλικό	Ανοδιωμένο Αλουμίνιο AL6063-T5, ελάχιστο 15 μm	
Εμπρός	Υλικό	Σκληρυμένο Γυαλί Υψηλής Αντανακλαστικότητας	
	Πάχος	2,5 ± 0,2 mm	0,13 ίντσες
Κυψέλες	Τύπος	Πολυκρυσταλλικά	
	Ποσότητα	6 x 10 μονάδες	
	Μέγεθος	156,75 x 156,75 mm	5 ίντσες
Σειριακή Σύνδεση	Ποσότητα	60 μονάδες	
Σειριακή Σύνδεση	Ποσότητα	1 μονάδα	
Ένδοχο	Υλικό	EVA	
	Πάχος	0,50 ± 0,03 mm	0,020 ± 0,0012 ίντσες
Οπίσθιο φύλλο	Υλικό	Θερμαινόμενο γυαλί	
	Πάχος	2,5 ± 0,2 mm	0,13 ίντσες
Κουτί Σύνδεσης	Υλικό	PVC	
	Προστασία	IP67	
	Μόνωση	Ενάντια στην υγρασία και κακές συνθήκες	
Καλώδια	Τύπος	Πολωτικά και Συμμετρικά στο μήκος	
	Μήκος	450 mm	17,72 ίντσες
	Τμήμα χαλκού	4 mm^2	0,006 ίντσες ^{2}
	Χαρακτηριστικά	Χαμηλής Αντίστασης	
		Χαμηλών απωλειών και πτώσης τάσης	
Σύνδεσμοι	Υλικό	PVC	
	Τύπος	MC4	
	Προστασία	IP67	

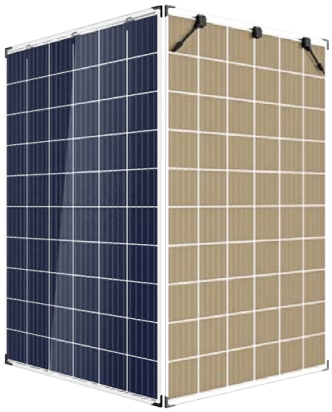

Οι προδιαγραφές και τα τεχνικά χαρακτηριστικά μπορούν να αλλάξουν χωρίς προειδοποίηση.

SOLAR INNOVA GREEN TECHNOLOGY, S.L.
N.I.F.: ESB-54.627.278
Paseo de los Molinos, 12, Bajo
03660 – NOVELDA (Alicante) SPAIN
Tel./Fax: +34 965075767
E-mail: info@solarinnova.net
Website: www.solarinnova.net

ΕΝΕΡΓΕΙΑΚΑ ΦΩΤΟΒΟΛΤΑΪΚΑ

ΣΤΗΡΙΞΗΣ - ΠΆΡΚΙΝΓΚ - SI-ESF-S-PARKING-8C-2X-60P

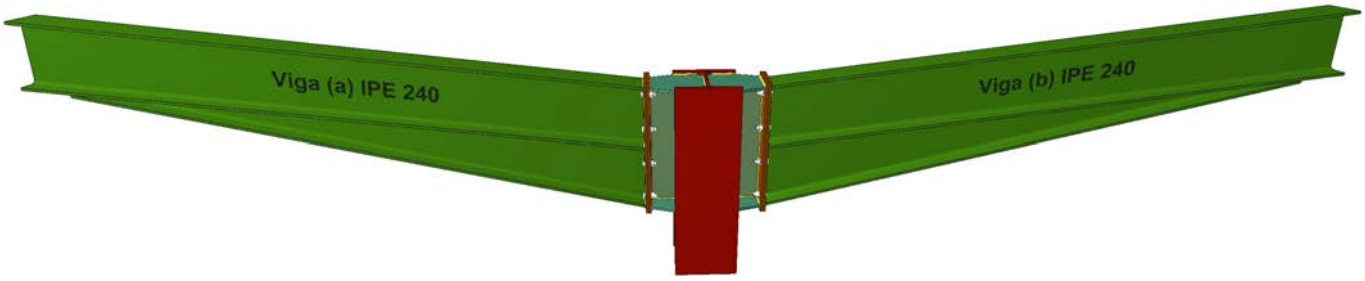

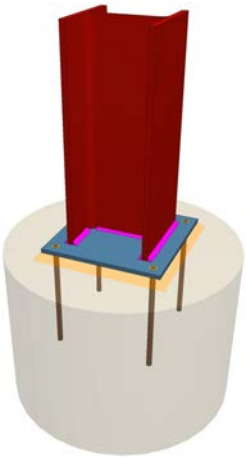

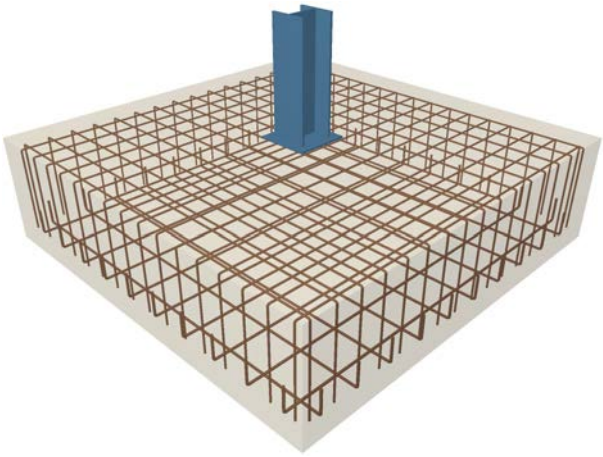

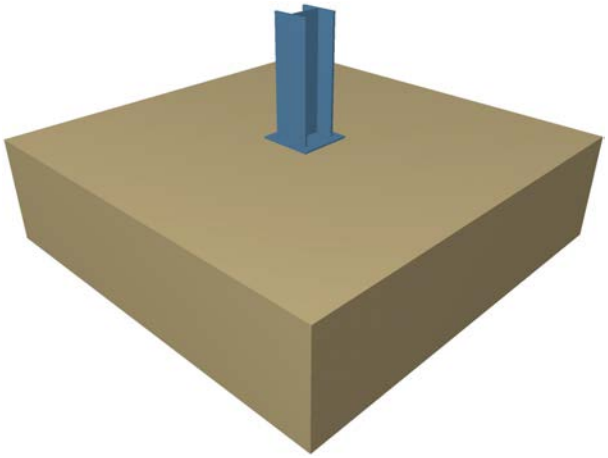

Οι προδιαγραφές και τα τεχνικά χαρακτηριστικά μπορούν να αλλάξουν χωρίς προειδοποίηση.