SOLAR INNOVA GREEN TECHNOLOGY, S.L.
N.I.F.: ESB-54.627.278
Paseo de los Molinos, 12, Bajo
03660 – NOVELDA (Alicante) SPAIN
Tel./Fax: +34 965075767
E-mail: info@solarinnova.net
Website: www.solarinnova.net

ФОТОВОЛТАИЧНА СЛЪНЧЕВА ЕНЕРГИЯ

СТРУКТУРА - ПАРКИНГ - SI-ESF-S-PARKING-8C-2X-60P

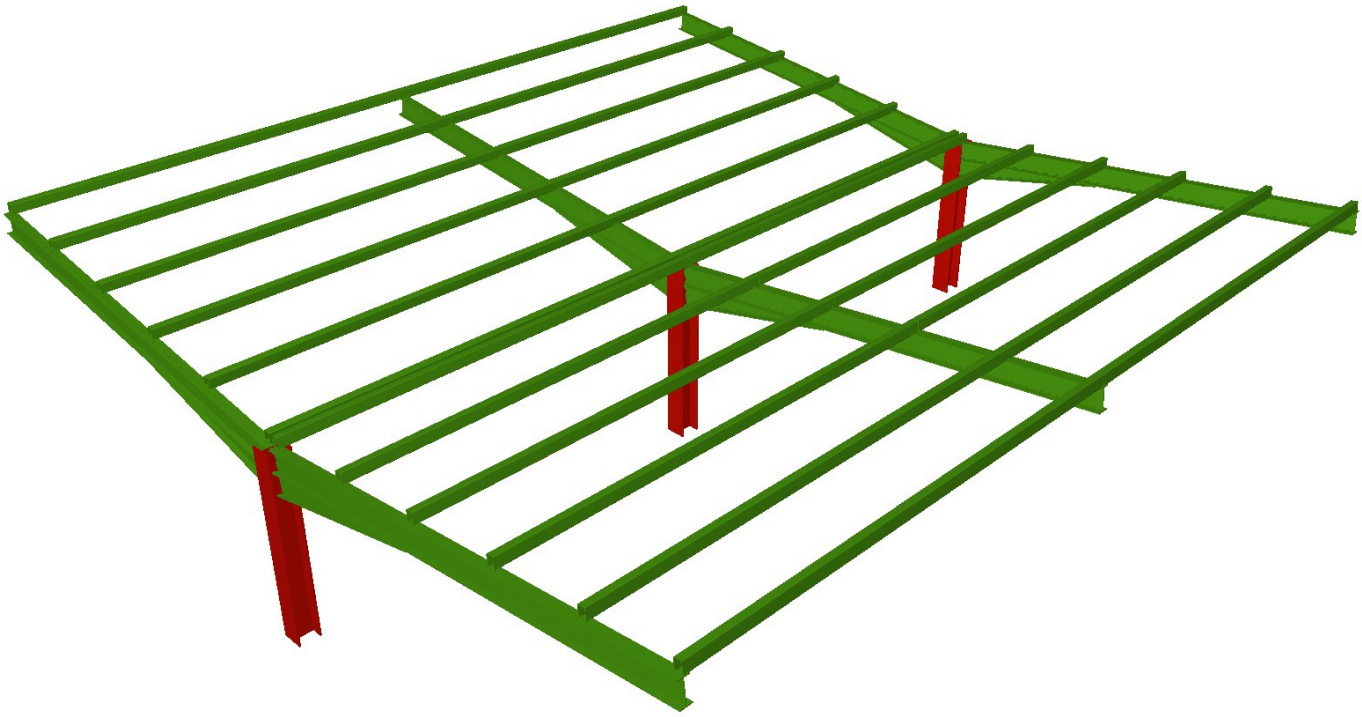

Фотоволтаичната технология (PV) има голям потенциал за интегриране в обществените пространства и е особено подходяща за градско обзавеждане.

Solar Innova е разработила решение за фотоволтаичен паркинг, което се състои от структура, в която фотоволтаичната слънчева инсталация гарантира генериране на електроенергия на място.

Инсталирането на фотоволтаични слънчеви панели на този паркинг позволява множество функции като създаване на сянка, защита от дъжд, градушка и сняг, както и значителни икономии на енергия.

Този проект се основава на паркинг за няколко превозни средства с фотоволтаична интеграция на покрива, наклонена 7 ° спрямо хоризонталата, с променлива ориентация по отношение на азимута, в зависимост от специфичните нужди на всеки участък.

Проектиран е наклонен покрив, който е в състояние да евакуира дъждовната вода без проблеми и е едновременно поливалентен във всякаква ориентация.

Структурата на този фотоволтаичен паркинг има изключителна гъвкавост в дизайна, тъй като позволява да се персонализира фотоволтаичните модули, които ще се монтират (непрозрачни, прозрачни, цветни и др.).

Тази фотоволтаична паркинг структура предлага и възможност за интегриране на различни услуги, като зареждане на електрически превозни средства, включване на осветление или възможност за включване на реклами, между другото.

Спецификациите и техническите данни могат да бъдат обект на промяна без предизвестие.

SOLAR INNOVA GREEN TECHNOLOGY, S.L.
N.I.F.: ESB-54.627.278
Paseo de los Molinos, 12, Bajo
03660 – NOVELDA (Alicante) SPAIN
Tel./Fax: +34 965075767
E-mail: info@solarinnova.net
Website: www.solarinnova.net

ФОТОВОЛТАИЧНА СЛЪНЧЕВА ЕНЕРГИЯ

СТРУКТУРА - ПАРКИНГ - SI-ESF-S-PARKING-8C-2X-60P

СТРУКТУРА НА ПОДКРЕПА

ХАРАКТЕРИСТИКИ		
материали	структура	стомана
	винтове	Поцинкована стомана
завършек	вид	Лакиран в цвят за избор или поцинкован
Гаранция	път	15 години
Заемана площ	Размери	10 x 10 метър
Заемана площ	Размери	100 метър2
Разстояние между плочите	Размери	5 метър
Места за паркиране	количество	8
височина	минимум	2.10 метър
	максимален	2.70 метър
наклон	ъгъл	7º
Максимално натоварване	Вятър	105 км/ч
Фотоволтаични модули	ориентация	вертикален
	матрица	6 x 10 = 60 единици
енергия	Обща сума	280 Wp x 60 единици = 16.800 Wp

НОРМАТИВНИ	
Валцувана стомана и подсилена	CTE-DB-SE-A
	ISO 1461:1999
фундамент	EHE 98-CTE
Вятър	CTE-DB-SE-A
сняг	CTE-DB-SE-A
земетресение	NCSE-02
Еврокод1	Norm UNE-ENV 1991-2-4:1998. Основи на проекта и действия в структурите. Part 2-4: Действия в структури. Действия с вятър
Основно правило за строеж	Стоманени конструкции в сгради (NBE/EA-95)
	Действия в сградата (NBE/AE-88)
Технологично регулиране на сградата	Структури. Натоварвания от вятър (NTE ECV)

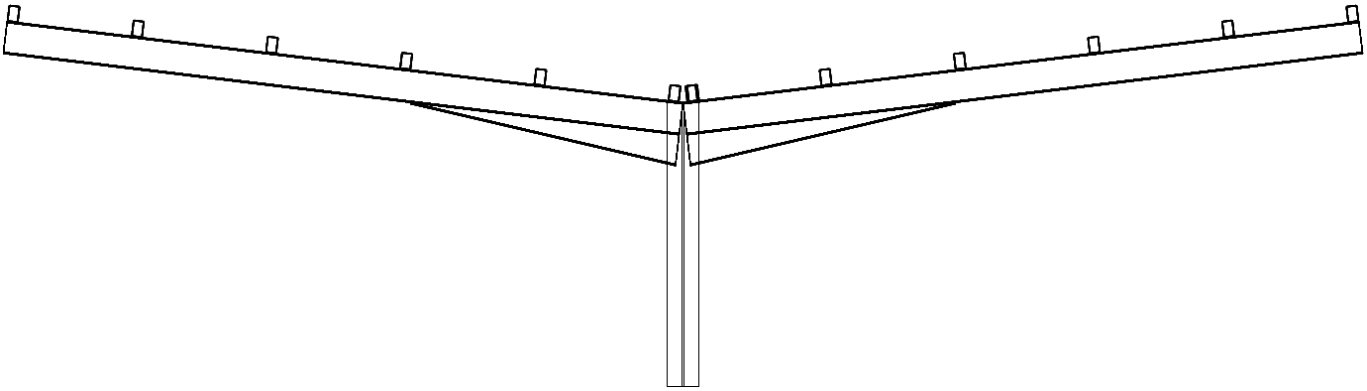

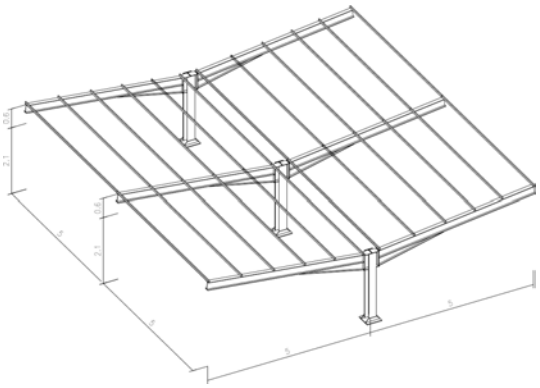

SOLAR INNOVA GREEN TECHNOLOGY, S.L.
N.I.F.: ESB-54.627.278
Paseo de los Molinos, 12, Bajo
03660 – NOVELDA (Alicante) SPAIN
Tel./Fax: +34 965075767
E-mail: info@solarinnova.net
Website: www.solarinnova.net

ФОТОВОЛТАИЧНА СЛЪНЧЕВА ЕНЕРГИЯ

СТРУКТУРА - ПАРКИНГ - SI-ESF-S-PARKING-8C-2X-60P

ФОТОВОЛТИЧНИ МОДУЛИ

ЕЛЕКТЛРИЧЕСКИ ХАРАКТЕРИСТИКИ (STC)		
Максимална мощност (Pmpp)	Wp	280
Допустимо отклонение	Wp	0 ~ + 5
Напрежние при максимална мощност (Vmpp)	волта	32,20
Ток при максимална мощност (Impp)	ампери	8,70
Напрежение при празен ход (Voc)	волта	38,20
Ток късо съединение (Isc)	ампери	9,51
Максимално напрежение на системата (Vsyst)	волта	600 (UL) / 1.500 (IEC)
Диоди (By-pass)	Количество	6
Предпазител	ампери	15
Ефективност (ηm)	%	17,2
Фактор попълване	%	≥ 73

МЕХАНИЧНИ ХАРАКТРИСТИКИ			
Размери	Височина	1.665 мм	65,55 инча
	Ширина	1.000 мм	39,37 инча
	Дебелина	40 мм	1,57 инча
Тегло	Нето	23 kg	50,71 либри
Рамка	материеал	Анодиран алуминий AL6063-T5, мин. 15 µm	
Предно покритие	материеал	Стъкло с висока степен на прозрачност	
	дебелина	2,5 ± 0,2 мм	0,13 инча
Клетки	вид	Поликристален	
	количество	6 x 10 единици	
	размер	156,75 x 156,75 мм	5 инча
Последователно свързване	количество	60 единици	
Паралелно свързване	количество	1 единица	
Капсуловка	материали	EVA	
	Дебелина	0,50 ± 0,03 мм	0,020 ± 0,0012 инча
Задно парче	материали	закалено стъкло	
	Дебелина	2,5 ± 0,2 мм	0,13 инча
Съединителна кутия	материал	PVC	
	защита	IP67	
	изолация	Влагоустойчивост, издръжливост при неблагоприятно време	
Кабели	вид	Поляризирани и симетрично с дължина	
	Дъжина	450 мм	17,72 инча
	Медна част	4 мм ^{2}	0,006 инча ^{2}
	Характеристики	Ниско контактно съединение	
		Минимални загуби при спад на напрежението	
Конектори	материал	PVC	
	вид	MC4	
	защита	IP67	

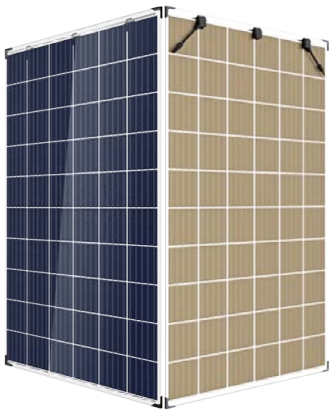

SOLAR INNOVA GREEN TECHNOLOGY, S.L.
N.I.F.: ESB-54.627.278
Paseo de los Molinos, 12, Bajo
03660 – NOVELDA (Alicante) SPAIN
Tel./Fax: +34 965075767
E-mail: info@solarinnova.net
Website: www.solarinnova.net

ФОТОВОЛТАИЧНА СЛЪНЧЕВА ЕНЕРГИЯ
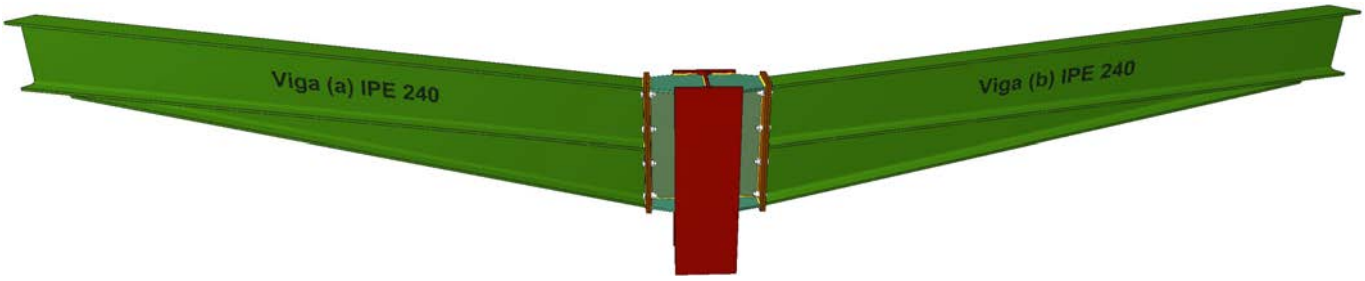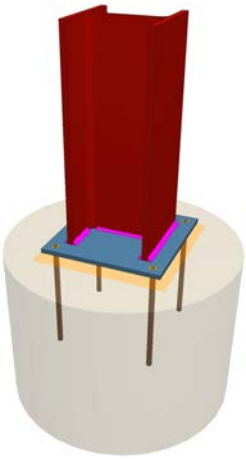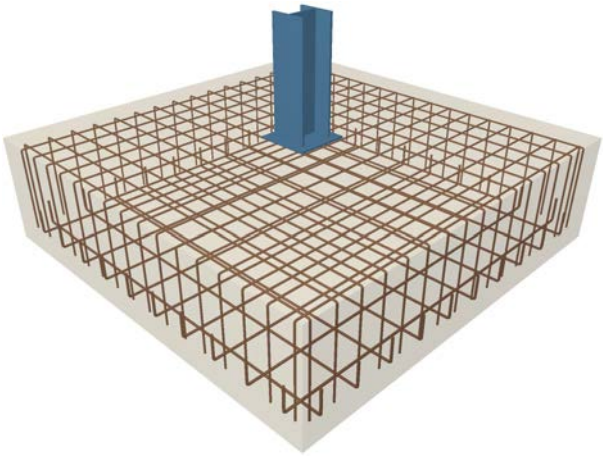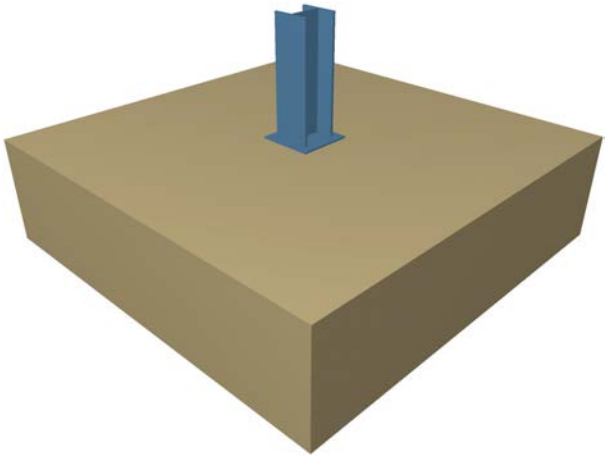
СТРУКТУРА - ПАРКИНГ - SI-ESF-S-PARKING-8C-2X-60P