Mejor solución
Mayor integratión

BIPV PARKING

Parkings FV

MATERIALES

- 3,2 mm vidrio templado ultra-transparente
- 0,76 mm capa PVB
- 0,21 mm células fotovoltaicas
- 0,76 mm capa PVB
- 3,2 mm vidrio templado

Composición:

PANEL FV 60 CÉLULAS

SI-ESF-M-BIPV-CT-M156-60

Dim: 1600 x 1000 mm
Peso: 30 kg
Matriz: 10 x 6
Transparencia: 13,3 %
Potencia: 315 Wp
Conectores: Tipo 3

CONFIGURACIONES

	Simple	Doble
Número plazas	2	4
Número paneles	15	30
Ancho (m)	5	10
Largo (m)	5	5
Superficie (m^2)	25	50
Potencia Máx (Wp)	4725	9450

ALTURA:

Superior: 2,7 m
Inferior: 2,1 m

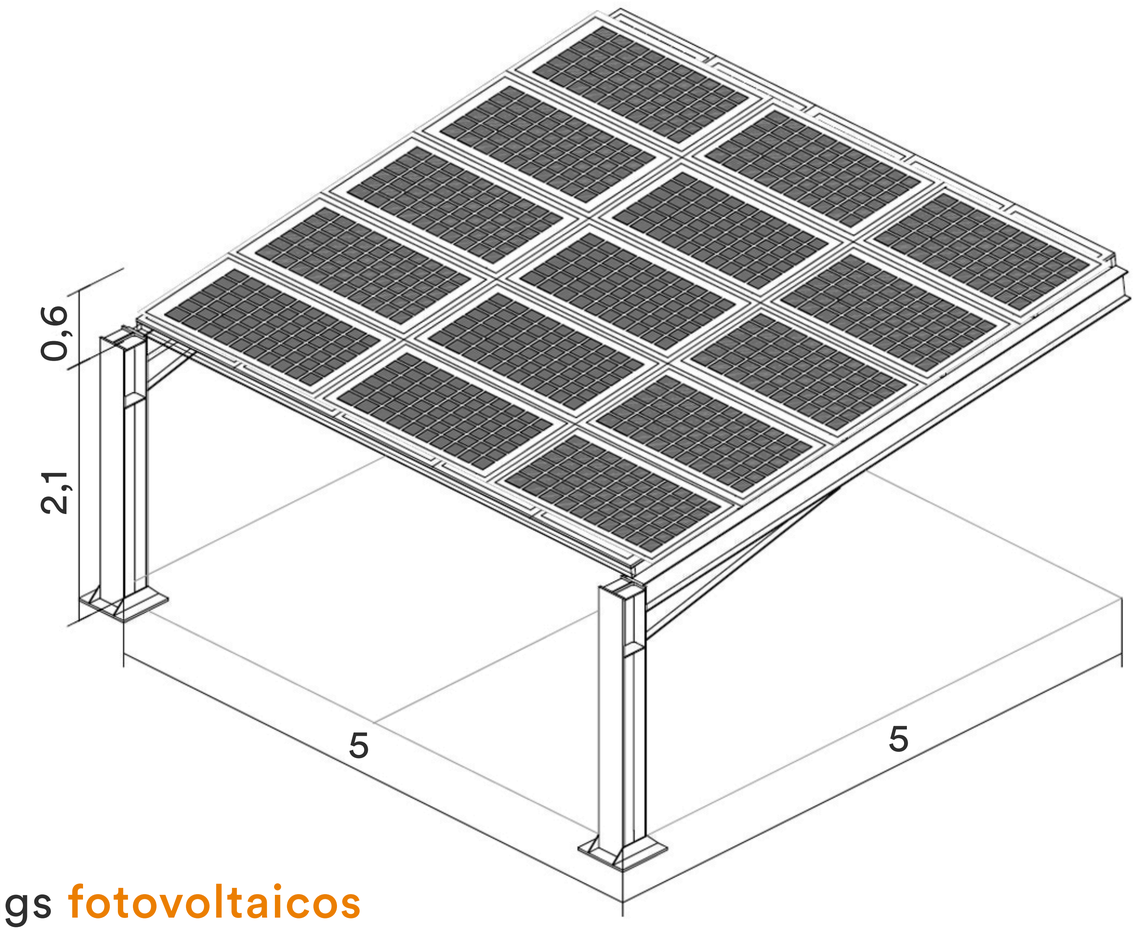

Los parkings **fotovoltaicos** son una forma alternativa de sustituir los materiales que tradicionalmente sólo se han utilizado en la construcción para generar **sombras**.

www.solarinnova.net

Paseo de los Molinos, 12. 03660 - Novelda (Alicante) ESPAÑA

BIPV

Una de las grandes ventajas de los vidrios fotovoltaicos de integración arquitectónica de Solar Innova es que actúan como filtro de las radiaciones ultravioleta e infrarroja, ambas nocivas para la salud, además de generar energía limpia y gratuita gracias al sol.

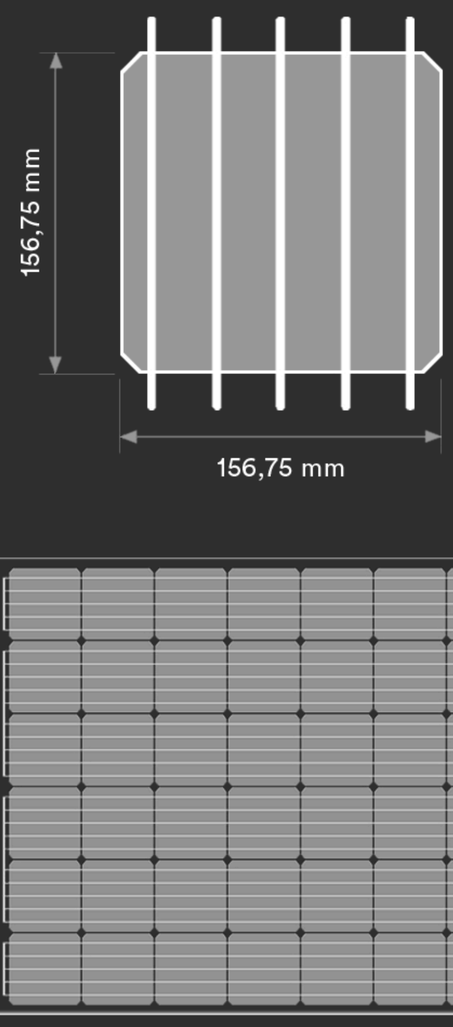

Monocristalina
- sc-Si FV
- 5bb conexión
- alta eficiencia

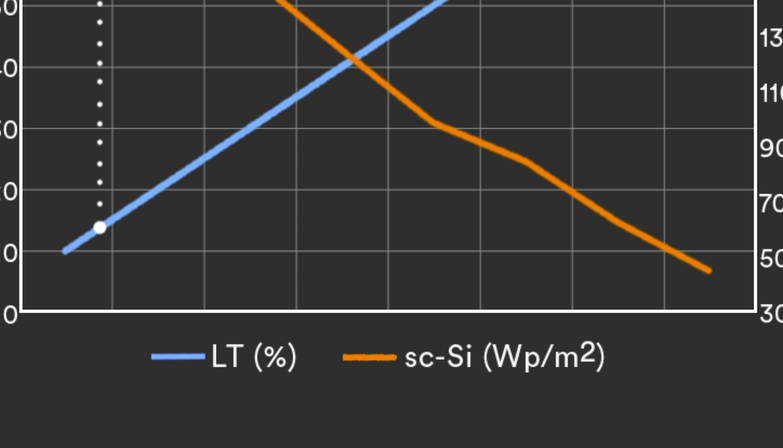

Fotovoltaica integrada

+ Energía + Ahorro − Gasto − CO_2

2014/35/EU
EN 50583-1
EN 14449

ISO 9001
ISO 14001
ISO 45001

IEC/EN 61215
IEC/EN 61730
IEC/EN 63092

EECN Edificios de energía casi nula

Material de construcción autoamortizable

Alta satisfacción

ISO 1064 Protocolo GHG

Garantías 12/25 años

Alta resistencia

WEEE 2002/96/CE

Arquitectura fotovoltaica

Baja degradación

Las especificaciones y datos técnicos pueden estar sujetos a posibles modificaciones sin previo aviso